RÚROVÝ PRIEPUST NA POĽNEJ CESTE, Č. ST. 133 - VETVA 4
V KM 0.280, DN 600, Dĺ 7.00 m

MIERKA 1:100

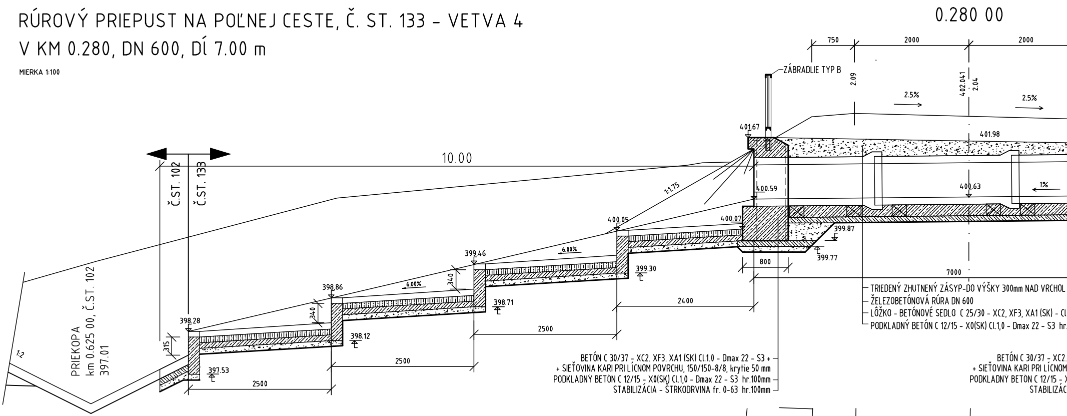
0.280 00
750
2000
2000
ZÁBRADLIE TYP B
2.09
402.041
2.04
2.5%
2.5%
401.67
401.98
10.00
Č.ST. 102
Č.ST. 133
1:1.75
400.59
400.63
1%
400.05
400.07
399.87
399.77
800
399.46
6.00%
6.00%
399.30
340
398.86
340
398.71
2400
7000
398.28
398.12
2500
315
397.53
2500
2500
1:2
PRIEKOPA
km 0.625 00, Č.ST. 102
397.01
TRIEDENÝ ZHUTNENÝ ZÁSYP-DO VÝŠKY 300mm NAD VRCHOL
ŽELEZOBETÓNOVÁ RÚRA DN 600
LÔŽKO - BETÓNOVÉ SEDLO C 25/30 - XC2, XF3, XA1 (SK) - Cl
PODKLADNÝ BETÓN C 12/15 - X0(SK) Cl.1,0 - Dmax 22 - S3 hr
BETÓN C 30/37 - XC2. XF3. XA1 (SK) Cl.1.0 - Dmax 22 - S3 +
+ SIEŤOVINA KARI PRI LÍCNOM POVRCHU, 150/150-8/8, krytie 50 mm
PODKLADNY BETON C 12/15 - X0(SK) Cl.1,0 - Dmax 22 - S3 hr.100mm
STABILIZÁCIA - ŠTRKODRVINA fr. 0-63 hr.100mm
BETÓN C 30/37 - XC2.
+ SIEŤOVINA KARI PRI LÍCNOM
PODKLADNY BETON C 12/15 -
STABILIZÁC

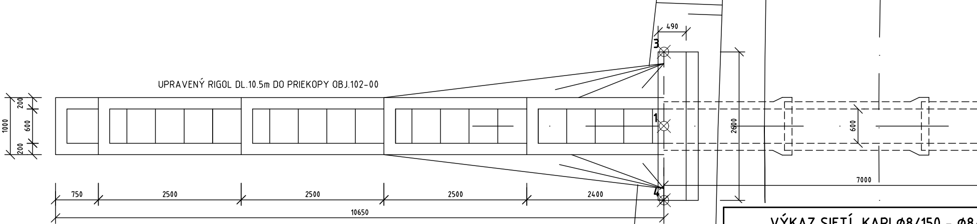
490
3
UPRAVENÝ RIGOL DL.10.5m DO PRIEKOPY OBJ.102-00
1
1000
200
600
200
2600
600
7000
4
750
2500
2500
2500
2400
10650

VYTYČOVACIE SÚRADNICE

Č B	**Y**	**X**
1	444741.6177	1178602.0709
2	444734.6721	1178602.9418
3	444741.4560	1178600.7810
4	444741.7794	1178603.3608
5	444735.1678	1178602.0729
6	444735.3669	1178603.6605
7	444733.5811	1178603.8864
8	444733.3821	1178602.2988

VÝKAZ SIETÍ KARI Ø8/150 - Ø8

Plocha [m2]	
Stykovanie presahom 10% plochy [m2] (2 oká)	
Spolu [m2]	
Krytie [mm]	
Minimálny presah pre zakotvenie [mm]	
Hmotnosť výstuže spolu [kg]	

POZNÁMKY

VŠETKY PLOCHY, KTORÉ BUDÚ TRVALE V STYKU SO ZEMINO
1XPN + 2XAN .

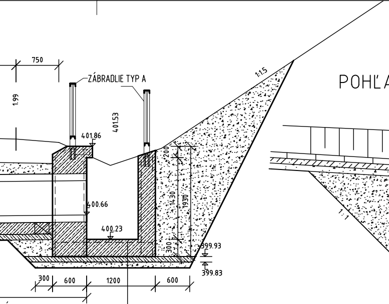
750
ZÁBRADLIE TYP A
1.99
401.53
401.86
1:1.5
200
400.66
400.23
1430
1930
300
399.93
399.83
300
600
1200
600

RÚRY min.95% PS

1,0 - Dmax 22 - S3
.100mm

XF3. XA1 (SK) Cl.1.0 - Dmax 22 - S3 +
POVRCHU, 150/150-8/8, krytie 50 mm
X0(SK) Cl.1,0 - Dmax 22 - S3 hr.100mm
IA - ŠTRKODRVINA fr. 0-63 hr.100mm

POHĽAD NA VTOKOVÚ ČASŤ B – B

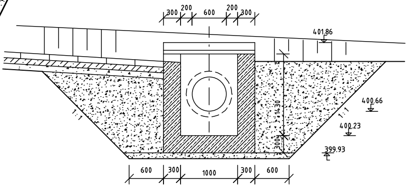
300
200
600
200
300
401.86
400.66
400.23
399.93
1:1
1:1
1430
300
600
300
1000
300
600

POHĽAD NA VÝTOKOVÚ ČASŤ A – A

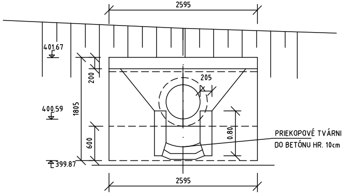
2595
401.67
200
205
400.59
1805
0.80
600
399.87
PRIEKOPOVÉ TVÁRNICE
DO BETÓNU HR. 10cm
2595

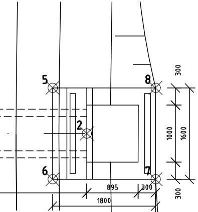
5
8
2
6
7
300
1000
1600
300
895
300
1800

/150
40,00
4,0
44,0
50
600
234,08

BU, SA NATRÚ

REZ ČELNÝM MÚRIKOM

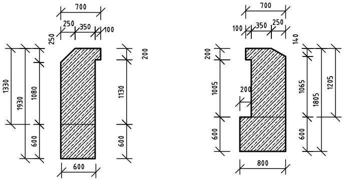
PRI VTOKU

PRI VÝTOKU
700
250
350
100
250
1330
1930
1080
600
200
1130
600
600
700
100
350
250
140
200
1005
200
600
1065
1805
1205
600
800

VZOROVÝ PRIEČNY REZ

KANALIZAČNÉ POTRUBIE DN600 - ŽB

MIERKA 1:25

GEOC

PODĽA - STN

DN	HR.STENY	OD	BET.PODVAL	LÔŽKO			Š.RYHY
(mm)	t (mm)	(mm)	a x b x c (mm)	d(mm)	g(mm)	h(mm)	B(mm)
600	100	800	600 x 250 x 200	400	400	1400	1600

BET.PODVAL POD RÚRU

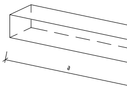

ULOŽENIE POTRUBIA V RYHE

V KOMUNIKÁCII
S PODZEMNOU VODOU

VOĽNÝ TERÉN
BEZ PODZEMNEJ VODY

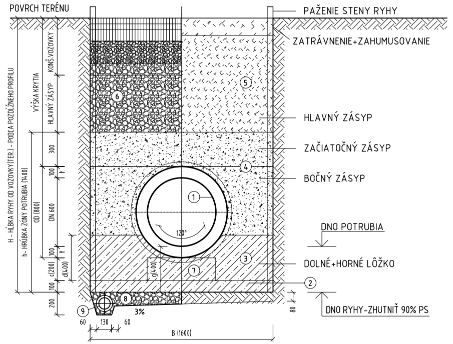
POVRCH TERÉNU
PAŽENIE STENY RYHY
ZATRÁVNENIE+ZAHUMUSOVANIE
KONŠ.VOZOVKY
VÝŠKA KRYTIA
HLAVNÝ ZÁSYP
H - HĹBKA RYHY OD VOZOVKY(TER.) - PODĽA POZDĹŽNEHO PROFILU
h - HRÚBKA ZÓNY POTRUBIA (1400)
OD (800)
DN 600
300
100
t
100
c(200)
d(400)
g(400)
100
200
5
6
HLAVNÝ ZÁSYP
ZAČIATOČNÝ ZÁSYP
4
BOČNÝ ZÁSYP
1
120°
DNO POTRUBIA
3
DOLNÉ+HORNÉ LÔŽKO
7
2
8
9
3%
80
DNO RYHY-ZHUTNIŤ 90% PS
60
130
60
B (1600)

LEGENDA:

1	RÚRA (KANALIZAČNÁ)	ID/DN 600 ŽELEZOBETÓN (S INTEGROVANÝM TESNENÍM A DVOJVRSTVOVOU VÝSTUŽOU)
2	PODKLADOVÝ BETÓN	BETÓN C 12/15 - X0 (SK) - Cl 1,0 - Dmax 22 - S3 hr.100mm
3	LÔŽKO (BETÓNOVÉ SEDLO)	BETÓN C 25/30 - XC2, XF3, XA1 (SK) - Cl 1,0 - Dmax 22 - S3
4	OBSYP POTRUBIA	TRIEDENÝ ZHUTNENÝ ZÁSYP-max.ZRNO 30mm VRSTVY max.150mm DO VÝŠKY 300mm NAD VRCHOL
5	ZÁSYP (VOĽNÝ TERÉN)	ZHUTNENÝ ZÁSYP RYHY PREHODENOU ZEMINOU - ZHUTNIŤ min.80%PS
6	ZÁSYP (POD KOMUNIKÁCIOU)	MATERIÁL VHODNÝ DO PODKLAD. VRSTIEV KOMUNIKÁCIE-(ŠTRKOPIESOK/ŠTRKODRVA - ZHUTNIŤ
7	BETÓNOVÝ PODVAL	BETÓN C 12/15 - X0 (SK) Cl 1,0 - Dmax 22 - S3 hr.100mm -STAVENISKOVÝ PREFABRIKÁT - a x b
8	DRENÁŽ - OBSYP	ULOŽENIE POD HLADINOU PODZEMNEJ VODY-ŠTRK RESP.PIEŠČITÝ ŠTRK max.ZRNO 63mm
9	DRENÁŽ - RÚRKA	DN100 PP (V PRÍPADE SKALNATÉHO DNA RYHY MOŽNO DRENÁŽNE RÚRKY NAHRADIŤ KAMENNOU

EN 1610 (75 6910)

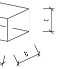

RÚRY min.80% PS

min.80%PS)

x c mm

ROVNANINOU)

VÝKRES TVARU

ZÁBRADLIE TYP A

MIERKA 1:25

ZÁBRADLIE
M 1:25

REZ A-A

POHĽAD NA ZÁBRADLIE

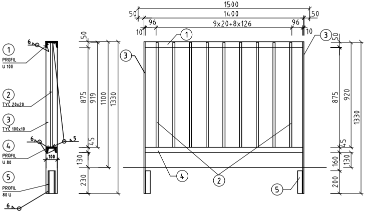
①
PROFIL
U 100
②
TYČ 20x20
③
TYČ 100x10
④
PROFIL
U 80
⑤
PROFIL
80 U
6
5
100
50
875
919
1100
1330
45
130
230
1500
1400
50
96
9x20+8x126
10
920
160
200

VÝKAZ MATERIÁLU PRE JEDEN DIEL - TYP A

ČÍSLO POL.	NÁZOV POLOŽKY	PRIEREZ	POČET ks	DĹŽKA		HMOTNOSŤ /kg/	
				1ks /mm/	CELKOM/m/	1bm,/1ks/	CELKOM
1	PROFIL "U"	100	1	1380	1,38	10,60	14,63
2	PROFIL	20x20	9	920	8,28	3,14	26,00
3	PROFIL	100x10	2	1330	2,660	7,85	20,88
4	PROFIL "U"	80	1	1380	1,38	8,64	11,92
5	PROFIL "U"	80	2	200	0,400	8,64	3,46
HMOTNOSŤ JEDNÉHO DIELU CELKOM							76,89

POČET DIELOV - 2 ks

POZNÁMKY:

-Antikorózna úprava v celkovej hr. podľa STN EN ISO 12944-5-OCHRANNÉ NÁTEROVÉ SYSTÉMY

ANTIKORÓZNA ÚPRAVA - PODĽA AGRESIVITY PROSTREDIA

POUŽIJE SA 3-VRSTVOVÝ NÁTER: - 1xŽIAROVÉ ZINKOVANIE
- 1xMEDZINÁTER EPOXIDOVÝ
- 1xVRCHNÝ NÁTER NA BÁZE POLYURETÁNU

-STĹPIKY ZÁBRADLIA BUDÚ ZABETÓNOVANÉ

VÝKRES TVARU

ZÁBRADLIE TYP B

MIERKA 1:

ZÁBRADLIE
M 1:25

REZ A-A

POHĽAD NA ZÁBRADLIE

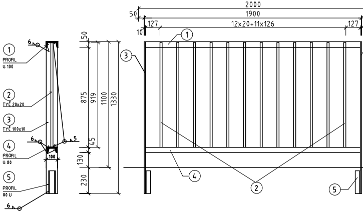
①
PROFIL
U 100
②
TYČ 20x20
③
TYČ 100x10
④
PROFIL
U 80
⑤
PROFIL
80 U
6
5
100
50
875
919
1100
1330
45
130
230
2000
1900
127
12x20+11x126
10

VÝKAZ MATERIÁLU PRE JEDEN DIEL - TYP B

ČÍSLO POL.	NÁZOV POLOŽKY	PRIEREZ	POČET ks	DĹŽKA	
				1ks /mm/	CELKOM/m/
1	PROFIL "U"	100	1	1880	1,88
2	PROFIL	20x20	12	920	11,04
3	PROFIL	100x10	2	1330	2,660
4	PROFIL "U"	80	1	1880	1,88
5	PROFIL "U"	80	2	200	0,400
HMOTNOSŤ JEDNÉHO DIELU CELKOM					

POČET DIELOV - 2 ks

POZNÁMKY:

-Antikorózna úprava v celkovej hr. podľa STN EN ISO 12944-5-OCHRANNÉ NÁTEROVÉ SYS

ANTIKORÓZNA ÚPRAVA - PODĽA AGRESIVITY PROSTREDIA

POUŽIJE SA 3-VRSTVOVÝ NÁTER: - 1xŽIAROVÉ ZINKOVANIE
- 1xMEDZINÁTER EPOXIDOVÝ
- 1xVRCHNÝ NÁTER NA BÁZE POLYURETÁNU

-STĹPIKY ZÁBRADLIA BUDÚ ZABETÓNOVANÉ

25

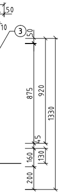

50
10
③
50
875
920
1330
45
160
130
200

HMOTNOSŤ /kg/	
1bm,/1ks/	CELKOM
10,60	19,93
3,14	34,67
7,85	20,88
8,64	16,24
8,64	3,46
	95,18

TÉMY

OBJEDNÁVATEĽ

NÁRODNÁ DIAĽNIČNÁ SPOLOČNOSŤ

DOKUMENTÁCIA NA REALIZÁCIU STAVBY
133-00

ZÁKAZKA

DIAĽNIČNÝ PRIVÁDZAČ
LIETAVSKÁ LÚČKA - ŽILINA
I. ETAPA km 0,0 - 3,8

ČASŤ STAVBY
133-00 PRELOŽKA POĽNEJ CESTY v km 3,200 - 3,850

GEOCONSULT
MILETIČOVA 21, P.O. BOX 34
820 05 BRATISLAVA 25
TEL. : 02/5057 4703, FAX. : 02/5057 4798

PRÍLOHA
PRIEPUST NA VETVE 4

STUPEŇ
DRS

ČÍSLO ZÁKAZKY
1347/1230

OBJEDNÁVATEĽ
NÁRODNÁ DIAĽNIČNÁ SPOLOČNOSŤ, a.s.

OKRES
ŽILINA

HLAVNÝ INŽ. PROJ.
Ing. Ondrej KUPČO

TECH. KONTROLA
Ing. Jaroslav KRČ

SÚRADNICOVÝ SYSTÉM
JTSK

KATASTRÁLNE ÚZEMIE:
LIETAVSKÁ LÚČKA

ZODP. PROJ.
Ing. Dušan HESTERA

VYPRACOVAL
Ing. Dušan HESTERA

VÝŠKOVÝ SYSTÉM
Bpv

ČÍSLO PRÍLOHY
7.3

SÚPRAVA

DÁTUM
05.2015

FORMÁT
7x A4

MIERKA
1:50